SPR.21.008

Rz80 (√)

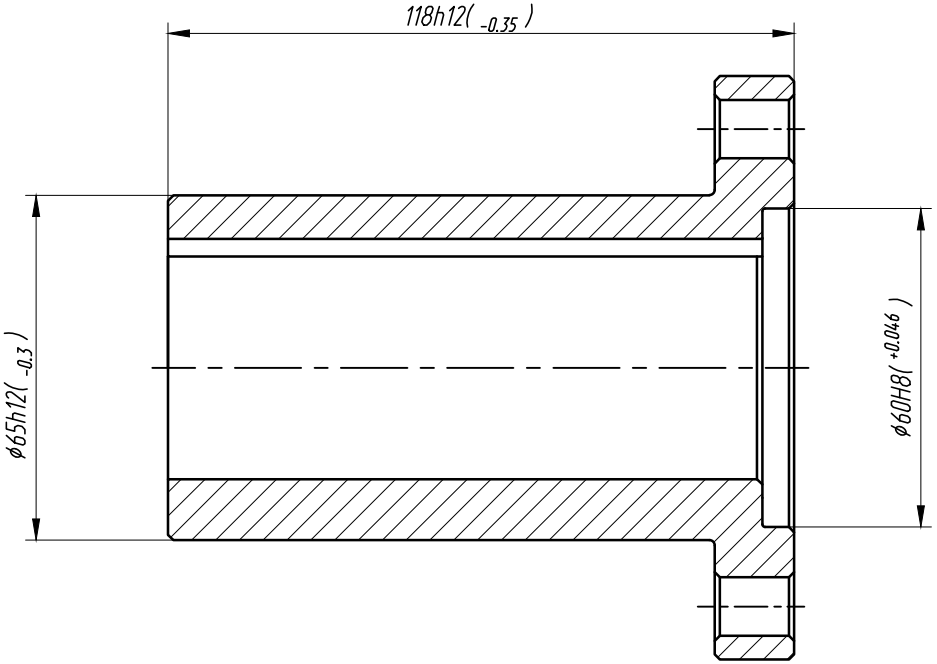

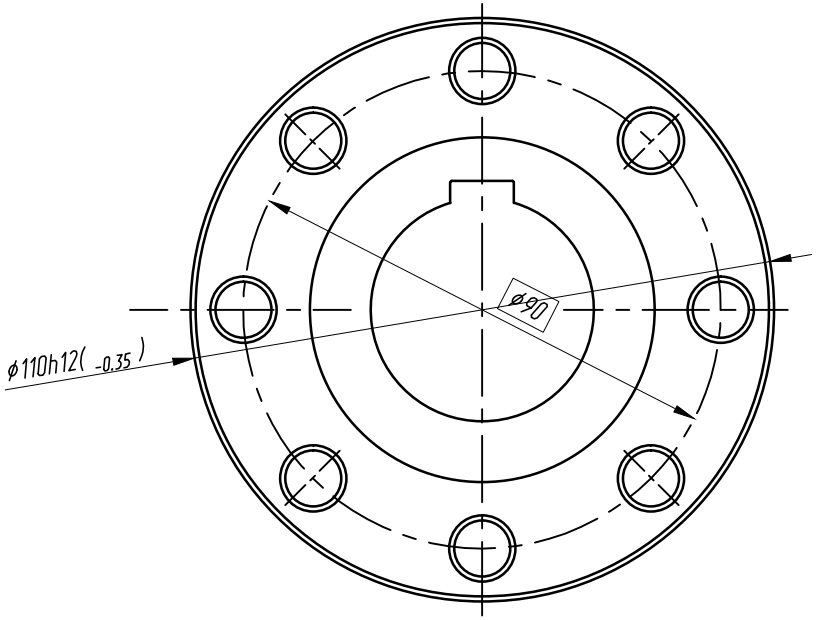

1. Заменитель материала: Сталь 45 ГОСТ 1050.
2. Покрытие Ц6хр.
3. Размер в скобках - после цинкования

					SPR.21.008			
Изм.	Лист	N° докум.	Подп.	Дата	Ступица	Лит.	Масса	Масштаб
Разраб.						0	2,324	1:1
Пров.						Лист	Листов 1	
Т.контр.								
Нач.бюро					Сталь 40Х ГОСТ 4543			
Н.контр.								
Утв.								

Копировал

Формат А3

Подп. и дата	Инв.N° дубл.	Взам. инв.N°	Подп. и дата	Инв.N° подл.